

FENSTERREINIGUNGSROBOTER W7

ROBOT LAVE-VITRES W7

ROBOT LAVAVETRI W7

GEBRAUCHSANWEISUNG I MANUEL D'UTILISATION
MANUALE D'ISTRUZIONI

Bitte lesen Sie diese Bedienungsanleitung sorgfältig durch, um eine korrekte Nutzung, Wartung und Installation zu gewährleisten.

ERLÄUTERUNG DER SYMBOLE

Vor Gebrauch stets den entsprechenden Abschnitt in dieser Betriebsanleitung lesen.

Entspricht den für dieses Produkt geltenden Europäischen Richtlinien.

Wechselstrom

Gleichstrom

ta = 40 °C: maximale Umgebungstemperatur 40 °C

Schutzisoliert (Schutzklasse II)

Nur für Innenräume

COS φ=0.5

SMPS mit Trenntransformator (inhärent oder nicht inhärent)

Schaltnetzteil SMPS = Switching Mode Power Supply

Energieeffizienz-Label Stufe 6

Polarität des Gleichstromanschlusses

Zur Kennzeichnung der positiven und negativen Anschlüsse (Polarität) einer Gleichstromquelle oder der positiven und negativen Anschlüsse eines Geräts, an das eine Gleichstromquelle angeschlossen werden kann.

Das Symbol mit der durchgestrichenen Abfalltonne bedeutet, dass das Produkt getrennt vom Haushaltsabfall entsorgt werden muss. Das Produkt muss gemäss den örtlichen Entsorgungsvorschriften der Wiederverwertung zugeführt werden. Durch die Trennung eines gekennzeichneten Produkts vom Hausabfall tragen Sie dazu bei, die Abfallmenge, die in Verbrennungsanlagen oder auf Deponien entsorgt werden muss, zu reduzieren und mögliche negative Auswirkungen auf die menschliche Gesundheit und die Umwelt zu minimieren.

Werden Batterien nicht ordnungsgemäss entsorgt, können diese Stoffe der menschlichen Gesundheit oder der Umwelt schaden. Um natürliche Ressourcen zu schonen und die Wiederverwendung von Materialien zu fördern, die Batterien von anderen Abfällen trennen und sie über das örtliche, kostenlose Batterierücknahmesystem rezyklieren. Bei Bedarf das lokale, kostenlose Batterierücknahmesystem bitten, die Batterie aus dem Gehäuse zu entfernen.

ALLGEMEINE SICHERHEITSHINWEISE

1. Dieses Gerät ist nur für den Hausgebrauch bestimmt. Nicht an anderen Orten verwenden.
2. Nur für den Hausgebrauch in Innenräumen.
3. Dieses Gerät kann von Personen mit eingeschränkten physischen, sensorischen oder geistigen Fähigkeiten oder mit mangelndem Wissen und Erfahrung genutzt werden, wenn sie beaufsichtigt oder in der sicheren Nutzung des Geräts unterwiesen wurden und die damit verbundenen Gefahren verstanden haben. Kinder dürfen nicht mit dem Gerät spielen.
4. Die Reinigung und Wartung darf von Kindern nicht ohne Aufsicht vorgenommen werden.
5. Das Gerät nicht in Wasser oder andere Flüssigkeiten eintauchen.
6. Wenn das Gerät nicht in Gebrauch ist oder wenn es gereinigt werden soll, den Netzstecker aus der Steckdose ziehen oder das Gerät vom Stromnetz trennen.
7. Wenn das Netzkabel des Geräts beschädigt ist, muss es durch den Hersteller oder seinen Kundendienst oder eine ähnlich qualifizierte Person ersetzt werden, um Gefahren zu vermeiden.
8. Dieses Gerät kann von Kindern ab dem Alter von 8 Jahren sowie von Personen mit eingeschränkten körperlichen, sensorischen oder geistigen Fähigkeiten oder fehlenden Kenntnissen und Erfahrungen verwendet werden, wenn sie beaufsichtigt werden oder über die sichere Verwendung des Gerätes belehrt worden sind und die bestehenden Gefahren verstehen. Kinder dürfen nicht mit dem Gerät spielen.
9. Das Gerät darf nur mit dem mitgelieferten Netzteil betrieben werden.
10. Das Gerät darf nur mit Sicherheitskleinspannung entsprechend der Kennzeichnung auf dem Gerät betrieben werden.
11. Nur das Originalnetzteil CZH072240300EUWV verwenden.
12. Die Anweisungen und Warnhinweise zu diesem Produkt sind unbedingt zu beachten.
13. Die Ultraschall-Wassersprühdüse nicht berühren.
14. Dieses Produkt darf nicht mit Wasser in Berührung kommen.
15. Der einwandfreie Betrieb dieses Produkts ist bei Temperaturen zwischen 0 °C und 40 °C ge-

währleistet. Andernfalls kann das Gerät beschädigt oder seine Lebensdauer verkürzt werden.

16. Dieses Produkt nicht in einer Umgebung mit einer Luftfeuchtigkeit über 85 % verwenden. Wird das Produkt in einer Umgebung mit hoher Luftfeuchtigkeit verwendet, verringert sich die Leistung und die Reinigungswirkung wird beeinträchtigt.
17. Gerät nicht in der Nähe von Stromkabeln, Haaren, Vorhängen usw. betreiben, um zu verhindern, dass es sich darin verfängt.
18. Das Gerät darf nicht im Freien bei direkter Sonneneinstrahlung, hohen Temperaturen oder hoher Luftfeuchtigkeit und Nässe abgestellt werden.
19. Kinder dürfen dieses Produkt nicht bedienen.

Akku und Ladevorgang

1. Keine Ladegeräte von Drittanbietern verwenden. Ladestation, Akku oder Ladegerät nicht unbefugt zerlegen und wieder zusammenbauen.
2. Den eingebauten Akku vor Gebrauch vollständig aufladen und das Produkt nur verwenden, wenn die grüne LED leuchtet.
3. Das Ladegerät nicht verwenden, wenn es beschädigt ist. Wenden Sie sich in diesem Fall an den Kundendienst.
4. Das Gerät von Wärmequellen fernhalten.
5. Das Gerät nicht quetschen.
6. Den Lithium-Akku alle 3 Monate aufladen, um seine Lebensdauer zu verlängern und Schäden durch Tiefentladung zu vermeiden.
7. Nach Gebrauch oder beim Reinigen das Gerät ausschalten und den Netzstecker ziehen, um Unfälle zu vermeiden.

Sicherheitshinweise für Batterien

1. Sicherstellen, dass die Batterien entsprechend der Polarität (+ und -) eingelegt sind.
2. Alte und neue Batterien sowie Batterien unterschiedlicher Marken oder Typen (z. B. Alkaline-, Kohle-Zink-Batterien oder wiederaufladbare Batterien) dürfen nicht gemischt werden.
3. Batterien aus Geräten, die längere Zeit nicht benutzt werden, sind zu entfernen und unverzüglich entsprechend den örtlichen Vorschriften zu rezyklieren oder zu entsorgen.
4. Das Batteriefach immer vollständig schliessen. Lässt sich das Batteriefach nicht sicher schliessen, das Produkt nicht mehr verwenden, die Batterien entfernen und für Kinder unzugänglich aufbewahren.

Haftungsausschluss

1. Leere Batterien entfernen und sofort gemäss den örtlichen Vorschriften rezyklieren oder entsorgen und für Kinder unzugänglich aufbewahren. Batterien nicht im Hausabfall entsorgen oder verbrennen.
2. Auch verbrauchte Batterien können schwere oder tödliche Verletzungen verursachen.
3. Informationen zur Behandlung erhalten Sie bei der örtlichen Giftnotrufzentrale.
4. Kompatibler Batterietyp (CR2025).
5. Die Nennspannung der Batterie beträgt 24 V.
6. Nicht wiederaufladbare Batterien dürfen nicht wieder aufgeladen werden.
7. Nicht gewaltsam entladen, aufladen, zerlegen, über die (vom Hersteller angegebene) Nenntemperatur erhitzen oder verbrennen. Andernfalls besteht Verletzungsgefahr durch Ausgasen, Auslaufen oder Explosion, die zu Verätzungen führen kann.

Überprüfung der Installations- und Arbeitsumgebung

1. Sicherstellen, dass das Sicherungsseil nicht beschädigt ist. Das Sicherungsseil an einem festen Gegenstand befestigen, der sich nicht bewegen oder verformen kann. Bei Arbeiten in der Höhe auf dem Boden darunter Warnbereiche markieren.
2. Prüfen, ob die Glasscheibe beschädigt oder gesprungen ist. Das Produkt nicht bei Regen oder bei nasser und beschlagener Scheibe verwenden.
3. Vor der Anwendung alle Fremdkörper von der Scheibe entfernen. Reflektierende oder beschichtete Scheibenoberflächen können während des Betriebs durch Schmutz auf der Scheibe zerkratzt werden.
4. Produkt nur auf senkrechten Glasflächen anwenden. Beim Einsatz auf schrägen Glasflächen Vorsicht walten lassen und das Gerät im Auge behalten. Gegebenenfalls Fernbedienung verwenden.
5. Bei einem unerwarteten Stromausfall hält die eingebaute Batterie das Gerät bis zu 30 Minuten an der Scheibe und es ertönt ein Alarm. Das Gerät so schnell wie möglich von der Scheibe nehmen oder die Stromversorgung wiederherstellen.
6. Der Fensterrahmen muss mindestens 3 mm dick sein.

Verwendung von Reinigungstüchern und Reinigungsvorgang

1. Ein feuchtes Reinigungstuch verwenden.
2. Wenn sich viel Sand oder Staub auf der Scheibe befindet, das Tuch trocken halten, die Trockenreinigungsfunktion auswählen und die Sprühtaste auf der Fernbedienung drücken, um den Sprühvorgang zu beenden.
3. Das Reinigungstuch korrekt auf die Ansaugvorrichtung aufziehen, damit keine Luft entweicht.
4. Nur das originale Reinigungstuch verwenden, da sonst die Leistung des Geräts beeinträchtigt wird.
5. Den Wasserbehälter mit entmineralisiertem Wasser füllen.

TECHNISCHE DATEN

Modell	W7
Spannung	24 V
Nennleistung	72 W
Ladestrom	300 mA
Batteriekapazität	750 mAh (für ununterbrochenes Saugen ≤ 30 Minuten)
Saugen mit variabler Frequenz	bis max. < 3800 pa
Wassertankinhalt	25 ml*2
Vollständige Ladedauer	140 Minuten
Länge des Netzkabels	7,5 m
Länge des Sicherungsseils	5 m
Lärmpegel	69 dB(A)
Kontaktadresse für weitere Informationen	JUMBO, Division der Coop Genossenschaft Industriestrasse 34 · CH-8305 Dietlikon www.jumbo.ch · 0848 24 22 24

TEILBESCHREIBUNG

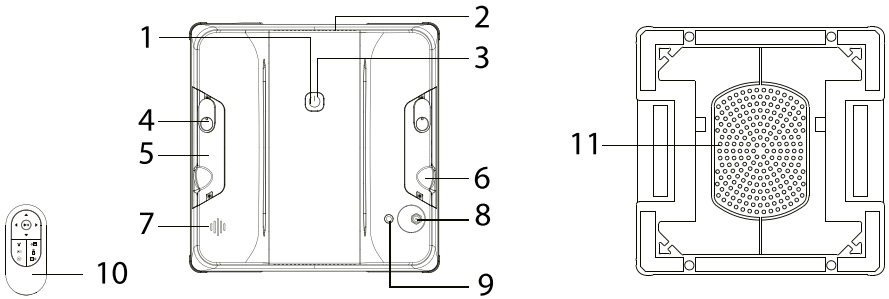

1	LED-Anzeigeleuchte
2	Abluftöffnung
3	Ein/Aus-Schalter
4	Wassertankeinfüllöffnung
5	Wassertank
6	Ultraschall-Wassersprühdüse

7	Hupe
8	Netzkabelanschluss
9	Anschluss für Sicherungsseil
10	Fernbedienung
11	Ansaugbereich

BEDIENUNG

Bedienfeld

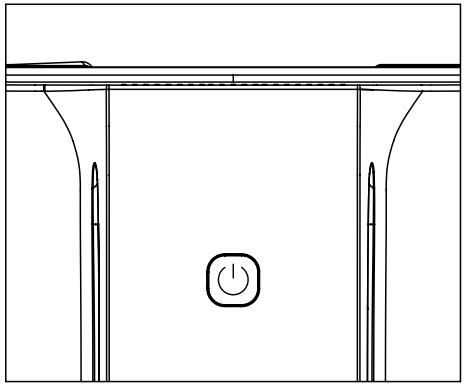

1) Vor Gebrauch UNBEDINGT den Ladezustand der Batterie anhand der LED-Anzeige überprüfen.
2) Das Gerät muss vor Gebrauch vollständig aufgeladen sein. Ist dies nicht der Fall, blinkt die grüne LED am Gerät. In diesem Fall das Gerät auf eine stabile, ebene Fläche (z. B. Tisch) stellen und aufladen, bis die grüne LED dauerhaft leuchtet und der Akku voll ist.
3) Dann das Gerät gegen die Fensterscheibe drücken und den Ein/Aus-Schalter gedrückt halten, bis das Gebläse zu hören ist. Dann das Gerät langsam loslassen.
4) Das Gerät beginnt zu arbeiten.

LED-Anzeigenleuchten	
Rote LED leuchtet dauerhaft	Niedriger Akkuladezustand
Gelbe LED blinkt	Niedriger Akkuladezustand – aufladen
Grüne LED blinkt	Ladevorgang läuft
Grüne LED leuchtet dauerhaft	Akku vollständig geladen
Rote LED blinkt	Gerätestörung

Netzschalterfunktion:

1) **Gerät einschalten (ON)**
Netzschalter gedrückt halten, bis das Gebläse zu hören ist und das Gerät fest auf der Oberfläche aufliegt.

2) **Betrieb starten/stoppen**
Netzschalter kurz drücken zum Ein- und Ausschalten des Geräts.

3) **Gerät ausschalten (OFF)**
Taste gedrückt halten, bis das Gebläse leiser wird. Gerät mit den Händen festhalten und langsam abnehmen.

4) **WLAN-Verbindungsmodus aufrufen**
Taste dreimal kurz hintereinander drücken.

Fernbedienung

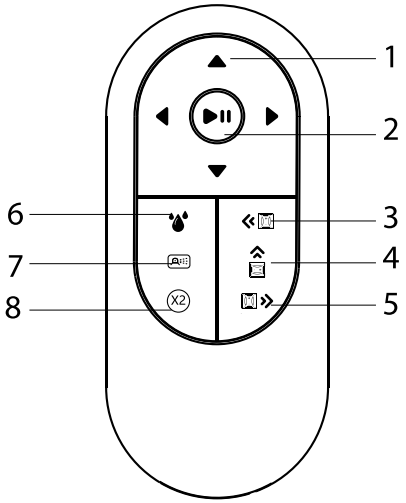

Vor Gebrauch: Eine 3-V-Batterie vom Typ CR2025 (nicht im Lieferumfang enthalten) in die Fernbedienung einlegen.

1. **Pfeiltasten (AUF/AB/LINKS/RECHTS):** Bewegungsrichtung des mobilen Geräts
2. **Taste Start/Stopp:** Reinigung starten/stoppen
3. **Gezielte Punktreinigung:** Zweimalige Reinigung der aktuellen Position
4. **Automatische Reinigung nach links:** Von der aktuellen Position nach links fahren und dann Reinigung im Zickzackmuster starten
5. **Automatische Reinigung nach rechts:** Von der aktuellen Position nach rechts fahren und dann Reinigung im Zickzackmuster starten
6. **Taste Wasser sprühen:** Einmal drücken, um die Sprühfunktion zu stoppen. Erneut drücken, um die Sprühfunktion zu starten.
7. **Manuelle Sprühfunktion:** Einmal drücken für einen Sprühstoss.
8. **Taste Tiefenreinigung:** Die Maschine reinigt zuerst im Z-Muster und dann im N-Muster.

WLAN-VERBINDUNG

1. Den QR-Code der App auf der letzten Seite scannen oder die App «TUYA» aus dem App Store auf das Mobilgerät herunterladen und die Registrierung und Anmeldung abschliessen.
2. Das Gerät mit der App verbinden.

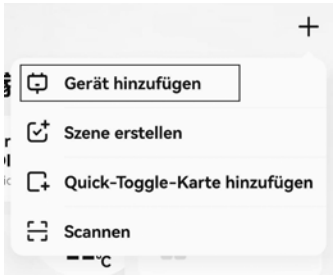

1) Das Gerät auf eine ebene Fläche stellen und an die Stromversorgung anschliessen. Wenn das Gerät in den Standby-Modus wechselt, die Taste Ein/Aus dreimal hintereinander drücken. Die Sprachansage «Das Gerät führt einen Netzwerkabgleich durch» ertönt und die grüne LED blinkt. Das Gerät wechselt in den Modus Netzwerkabgleich.

2) Die App öffnen, den Startbildschirm aufrufen und Gerät gemäss den Anweisungen hinzufügen.

3) WLAN-Benutzername und Kennwort eingeben.

4) Nach dem Hinzufügen des Geräts öffnet sich die Seite für die Gerätebedienung. Die Bedienung über die Fernbedienung funktioniert genauso wie die Bedienung über die App.

5) Um eine andere Sprache für die Sprachansagen auszuwählen, eine Verbindung zur App herstellen, auf dem Gerät anmelden und auf «...» klicken. Anschliessend das Menü «Spracheinstellung für Fensterreinigungsroboter» auswählen und die gewünschte Sprache für die Sprachansagen auswählen.





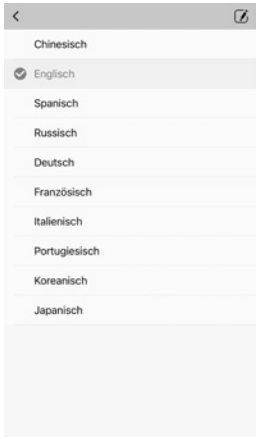

Hinweis: Dieses Produkt unterstützt nur ein 2,4 GHz WLAN-Signal. Zur Verwendung von 5 GHz, vor dem Anschliessen das 2,4 GHz Signal des Routers einschalten.

INSTALLATION

Gerät installieren und bedienen



1) Sicherungsseil befestigen.
2) Sicherungsseil sichern.
3) Reinigungstuch aufziehen.
4) Wassertank auffüllen.
5) An das Stromnetz anschliessen.

BEDIENUNG

1) SICHERSTELLEN, dass das Sicherungsseil sicher befestigt und das Netzkabel und der Netzstecker angeschlossen sind.
2) Sicherstellen, dass der Tankdeckel fest verschlossen ist und der Wasserstand im Tank die Höchstgrenze nicht überschreitet.
3) Die Ein/Aus-Taste länger als drei Sekunden drücken, um das Gerät zu starten und in eine vom Fensterrahmen entfernte Position zu bringen, nachdem das Gebläse angelaufen ist.
4) Das Gerät erst loslassen, wenn es fest an der Fensterscheibe haftet.
5) Die Ein/Aus-Taste kurz drücken, um das Gerät in Bewegung zu setzen.

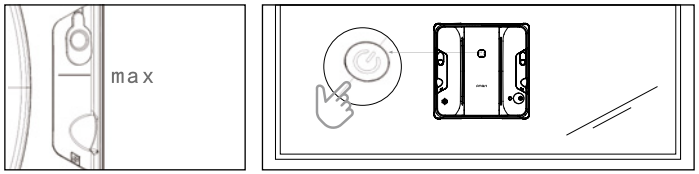

6) Um das Gerät nach Gebrauch auszuschalten, die Ein/Aus-Taste so lange drücken, bis das Gebläse abschaltet und dann das Gerät vom Fenster abnehmen. Das Gerät darf während des Betriebs nicht entfernt werden.
7) Wenn das Gerät mit den Händen nicht erreichbar ist, das Gerät mit der Fernbedienung in eine erreichbare Position bringen und dann abnehmen.
8) Wenn das Gerät ausser Reichweite und die Fernbedienung nicht verfügbar ist, das Sicherungsseil dicht an der Scheibe entlang ziehen und das Gerät in eine erreichbare Position bringen und dann entfernen.

REINIGUNG UND WARTUNG

Hinweis: Zur Vermeidung von Stromschlägen vor Wartungs- und Reparaturarbeiten das Gerät ausschalten und den Netzstecker ziehen.

1. Vor dem Reinigen den Netzstecker ziehen.
2. Das Gerät mit einem weichen, feuchten Tuch reinigen. Zum Reinigen und Abwischen des Geräts keine Reinigungsmittel, Stahlwolle, chemisch behandelte Reinigungstücher, Benzin, Benzol, Verdünner oder andere Lösungsmittel verwenden.
3. Kein Wasser in das Gerät spritzen.

PERIODISCHE REINIGUNG

Wenn das Gerät längere Zeit nicht benutzt wird, wie folgt vorgehen:

1. Gerät ausschalten und Netzstecker ziehen.
2. Im Gerät angesammeltes Wasser ablassen.
3. Reinigungstücher waschen und vollständig an der Luft trocknen lassen.
4. Alle Zubehörteile, einschliesslich Sicherungsseil, Reinigungstuch, Wasserbehälter, Adapter und Netzkabel, zur sicheren Aufbewahrung entfernen.
5. Das Gerät in einer Plastiktüte an einem trockenen Ort aufbewahren.

GARANTIEURKUNDE

Vielen Dank für den Kauf dieses Qualitätsprodukts. Unsere Qualitätsverpflichtung schliesst auch unseren Kundendienst ein.



Jumbo bietet exklusiv für die Schweiz einen ausgezeichneten Reparaturdienst für alle ayce Produkte.
Sollten wider Erwarten innerhalb von FÜNF JAHREN ab Kaufdatum bei privater Nutzung Mängel aufgrund von Material- oder Herstellungsfehlern auftreten, haften wir nach den gesetzlichen Gewährleistungsbestimmungen, vorausgesetzt, dass:
- das Gerät nicht unsachgemäss verwendet wurde,
- nicht überlastet wurde,
- nicht mit falschem Zubehör verwendet wurde,
- ausschliesslich von einer Vertragswerkstatt repariert wurde.

Der Garantieschein ist nur in Verbindung mit dem Kassenzettel gültig. Bitte bewahren Sie beide sicher auf. Die Garantie betrifft nicht Ihr gesetzliches Recht auf Gewährleistung. Die Garantie für dieses Produkt gilt für einen Zeitraum von FÜNF JAHREN und beginnt ab dem Kaufdatum. Bewahren Sie Ihre Kaufquittung als Beweis für das Kaufdatum sicher auf. Die Garantiezeit kann nur für die Dauer von erforderlichen Reparaturen verlängert werden. Während der Garantiezeit können defekte Geräte in jeder Jumbo-Filiale zurückgegeben werden. Wir werden uns die Entscheidung vorbehalten, das Gerät gemäss geltenden Garantiebestimmungen entweder zu reparieren oder auszutauschen.

Bitte legen Sie folgende Dokumente bei der Rückgabe Ihres Produktes zur Reparatur bei:
1. Kassenzettel (Kaufnachweis)
2. Diesen Garantieschein mit Ihrem Namen, Ihrer Adresse und Ihren Kontaktdaten und einer Fehlerbeschreibung auf der Rückseite.
Wird der Originalkassenzettel nicht beigelegt, wird die Reparatur in allen Fällen berechnet. Nach Ablauf der Garantie können Sie ein mangelhaftes Gerät immer noch zur Reparatur bringen. Kostenvoranschläge sowie Reparaturen nach Ablauf der Garantiezeit sind in allen Fällen von Ihnen zu bezahlen.

Zusatzhinweis Servicestelle:
Während der Garantiezeit können defekte Geräte in jeder Jumbo-Filiale zurückgegeben werden. Nach Ablauf der Garantiefrist werden die ayce Produkte in jeder Jumbo Filiale angenommen, damit das Produkt entsprechend geprüft werden kann.

JUMBO, Division der Coop Genossenschaft · www.jumbo.ch
Industriestrasse 34 · CH-8305 Dietlikon · 0848 24 22 24

GARANTIESCHEIN

Vorname		Nachname
Strasse/Hausnummer		Telefon
Postleitzahl	Ort	Mobil

Artikelnummer	Barcode (EAN)

Garantie (bitte ankreuzen)		Kaufbeleg Nr./Datum (Bitte ebenfalls eine Kopie des Kaufbelegs beifügen)
Ja	Nein	

Das Gerät wurde in der folgenden Jumbo-Filiale gekauft:

Aufgetretene Mängel (bitte näher erläutern)
(Bitte beschreiben Sie das Problem oder die Betriebsstörung Ihres Gerätes so genau wie möglich. So können wir Ihre Beschwerde schneller und effzienter bearbeiten. Eine ungenaue Beschreibung mit Begriffen wie „Gerät funktioniert nicht“ oder „Gerät ist kaputt“ kann diesen Prozess beträchtlich verlängern.)

Veuillez lire attentivement le présent mode d'emploi afin de garantir une utilisation, un entretien et une installation appropriés.

SIGNIFICATION DES SYMBOLES

Avant toute utilisation, référez-vous au paragraphe correspondant du présent mode d'emploi.

Conforme aux dispositions européennes applicables au produit.

Courant alternatif

Courant continu

ta = 40 °C: température ambiante maximale 40 °C

Isolation de protection (classe de protection II)

Conçu exclusivement pour l'intérieur

COS φ=0.5

SMPS avec transformateur d'isolement

Alimentation à découpage SMPS = Switching Mode Power Supply

Label d'efficacité énergétique niveau 6

Polarité de l'alimentation en courant continu

Pour l'identification des pôles positifs et négatifs (polarité) d'une source de courant continu ou des pôles positifs et négatifs d'un appareil pouvant être raccordé à une source de courant continu.

Pictogramme de la poubelle barrée: ce produit ne doit pas être jeté avec les ordures ménagères, mais collecté séparément conformément aux prescriptions locales dans le but d'être recyclé. En triant les produits portant ce pictogramme, vous contribuez à réduire le volume des déchets incinérés ou enfouis et à diminuer tout impact négatif sur la santé humaine et l'environnement.

Les piles qui ne sont pas éliminées correctement peuvent nuire à la santé et à l'environnement. Afin de préserver les ressources naturelles et d'encourager la réutilisation des matériaux, séparer les piles des autres déchets et les recycler via le point de collecte des piles local. Si nécessaire, demander de l'aide au point de collecte pour retirer la pile du boîtier.

CONSIGNES DE SÉCURITÉ GÉNÉRALES

1. Cet appareil est uniquement destiné à un usage domestique et en intérieur.
2. Cet appareil ne peut être utilisé par des personnes aux capacités physiques, sensorielles ou intellectuelles réduites ou par des personnes manquant d'expérience qu'à condition qu'elles soient sous surveillance ou qu'elles aient reçu des instructions sur l'utilisation de l'appareil et sur les risques qui peuvent en découler. Ne pas laisser les enfants jouer avec l'appareil.
3. Le nettoyage et l'entretien de l'appareil ne doivent pas être effectués par des enfants sans surveillance.
4. Ne pas plonger l'appareil dans l'eau ou tout autre liquide.
5. Éteindre et débrancher l'appareil lorsqu'il n'est pas utilisé ou doit être nettoyé.
6. Si le cordon d'alimentation de cet appareil est endommagé, il doit être remplacé par le fabricant, par son service après-vente ou par une personne qualifiée afin d'éviter tout risque.
7. Cet appareil ne peut être utilisé par des enfants à partir de 8 ans et des personnes aux capacités physiques, sensorielles ou intellectuelles réduites ou par des personnes manquant d'expérience qu'à condition qu'elles soient sous surveillance ou qu'elles aient reçu des instructions sur l'utilisation de l'appareil et sur les risques qui peuvent en découler. Ne pas laisser les enfants jouer avec l'appareil.
8. Utiliser l'appareil exclusivement avec l'adaptateur secteur fourni.
9. L'appareil ne doit être utilisé qu'avec une basse tension de sécurité conformément aux informations sur la plaque signalétique.
10. Utiliser exclusivement l'adaptateur secteur d'origine CZH072240300EUWV.
11. Respecter impérativement les instructions et les avertissements relatifs à ce produit.
12. Ne pas toucher la buse de pulvérisation à ultrasons.
13. Ce produit ne doit pas entrer en contact avec de l'eau.
14. Le bon fonctionnement de ce produit est garanti à des températures comprises entre 0 et 40 °C. Dans le cas contraire, l'appareil pourrait être endommagé ou sa durée de vie réduite.
15. Ne pas utiliser ce produit dans un endroit où l'humidité dépasse 85%. Si le produit est utilisé dans un environnement humide, les performances seront réduites, entraînant une moindre qualité de nettoyage.
16. Ne pas faire fonctionner l'appareil à proximité de câbles électriques, de cheveux, de rideaux, etc. afin d'éviter qu'il ne s'y accroche.

17. L'appareil ne doit pas être placé à l'extérieur en plein soleil, à des températures élevées ou dans des endroits très humides ou mouillés.
18. Ne pas laisser les enfants se servir de l'appareil.

Batterie et charge

1. Ne pas utiliser de chargeurs provenant d'autres fabricants. Ne pas démonter et remonter la station de charge, la batterie ou le chargeur sans autorisation.
2. Charger complètement la batterie intégrée avant utilisation et n'utiliser le produit que lorsque le voyant vert est allumé.
3. Ne pas utiliser le chargeur s'il est endommagé. S'adresser dans ce cas au Service clients.
4. Tenir l'appareil à distance des sources de chaleur.
5. Veiller à ne pas écraser l'appareil.
6. Charger la batterie au lithium tous les 3 mois pour prolonger sa durée de vie et éviter tout dommage dû à une décharge profonde.
7. Éteindre et débrancher l'appareil après utilisation ou avant de le nettoyer pour éviter tout accident.

Consignes de sécurité relatives aux piles

1. Veiller à installer les piles en respectant la polarité (+ et -).
2. Ne pas mélanger piles usagées et piles neuves, ni des piles de marques ou de types différents (p. ex. piles alcalines, piles carbone-zinc ou piles rechargeables).
3. Les piles des appareils qui n'ont pas été utilisés pendant une longue période doivent être retirées et recyclées ou éliminées sans délai conformément aux prescriptions locales en vigueur.
4. Toujours bien refermer le compartiment à piles. S'il ne se ferme pas correctement, ne plus utiliser le produit, retirer les piles et les conserver hors de portée des enfants.

Clause de non-responsabilité

1. Retirer les piles vides et les recycler ou les éliminer immédiatement conformément aux prescriptions locales en vigueur, en les tenant hors de la portée des enfants. Ne pas jeter les piles avec les ordures ménagères et ne pas les faire brûler.
2. Les piles usagées peuvent elles aussi causer des blessures graves ou mortelles.
3. Pour obtenir des informations sur le traitement, contacter le centre antipoison local.
4. Type de pile compatible: CR2025.
5. Tension nominale de la pile: 24 V.
6. Ne pas tenter de recharger des piles non rechargeables.
7. Ne pas décharger, recharger ou démonter violemment, ne pas chauffer au-delà de la température indiquée par le fabricant, ne pas brûler. Dans le cas contraire, risque de blessure par dégagement de gaz, fuite ou explosion pouvant entraîner des brûlures chimiques.

Contrôle de l'environnement d'installation et de travail

1. Veiller à ce que le cordon de sécurité ne soit pas endommagé. Fixer le cordon de sécurité à un objet solide qui ne peut ni bouger ni se déformer. Lors de travaux en hauteur, délimiter les zones de danger au sol.
2. Vérifier si la vitre est endommagée ou fissurée. Ne pas utiliser le produit en cas de pluie, ou si la vitre est mouillée ou embuée.
3. Retirer tous les corps étrangers de la vitre avant utilisation. Les surfaces réfléchissantes ou revêtues des vitres peuvent être rayées par la saleté présente pendant l'utilisation.
4. N'utiliser le produit que sur des surfaces vitrées verticales. En cas d'utilisation sur des surfaces vitrées inclinées, rester attentif et garder un œil sur l'appareil. Au besoin, utiliser la télécommande.
5. En cas de coupure de courant, la batterie intégrée maintient l'appareil sur la vitre pendant 30 minutes et une alarme retentit. Retirer l'appareil de la vitre aussi rapidement que possible ou rétablir l'alimentation électrique.
6. L'encadrement de la fenêtre doit avoir une épaisseur d'au moins 3 mm.

Utilisation des chiffons de nettoyage et procédure de nettoyage

1. Utiliser un chiffon de nettoyage humide.
2. S'il y a beaucoup de sable ou de poussière sur la vitre, garder le chiffon sec, sélectionner la fonction de nettoyage à sec et appuyer sur la touche de pulvérisation de la télécommande pour arrêter le processus de pulvérisation.
3. Enfiler correctement le chiffon de nettoyage sur le dispositif d'aspiration afin d'éviter toute fuite d'air.
4. Utiliser uniquement le chiffon de nettoyage d'origine, sinon les performances de l'appareil seront moins bonnes.
5. Remplir le réservoir avec de l'eau déminéralisée.

CARACTÉRISTIQUES TECHNIQUES

Modèle	W7
Tension	24 V
Puissance nominale	72 W
Courant de charge	300 mA
Capacité de la batterie	750 mAh (pour un nettoyage continu ≤ 30 minutes)
Aspiration à fréquence variable	Jusqu'à 3800 pa max.
Réservoir d'eau	25 ml x 2
Temps de charge complet	140 minutes
Longueur du cordon d'alimentation	7,5 m
Longueur du cordon de sécurité	5 m
Niveau sonore	69 dB(A)
Adresse à contacter pour plus d'informations	JUMBO, Division der Coop Genossenschaft Industriestrasse 34 · CH-8305 Dietlikon www.jumbo.ch · 0848 24 22 24

DESCRIPTION DES PIÈCES

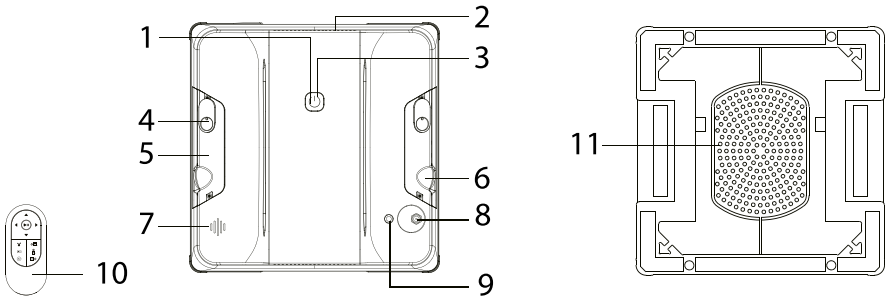

1	Témoin lumineux à LED
2	Sortie d'air
3	Bouton marche/arrêt
4	Ouverture de remplissage du réservoir d'eau
5	Réservoir d'eau
6	Buse de pulvérisation à ultrasons

7	Avertisseur sonore
8	Connexion du cordon d'alimentation
9	Raccord pour le cordon de sécurité
10	Télécommande
11	Zone d'aspiration

UTILISATION

Panneau de commande

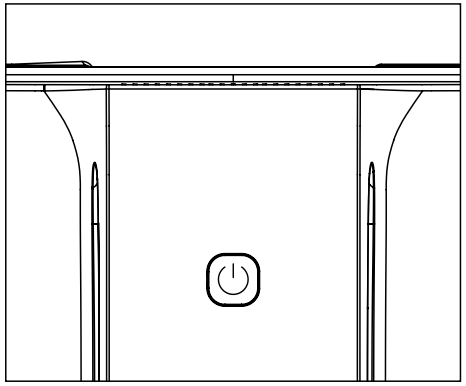

1) Avant toute utilisation, vérifier IMPÉRATIVEMENT l'état de charge de la pile (indicateur LED).
2) L'appareil doit être entièrement chargé pour l'utiliser. Si ce n'est pas le cas, la LED verte sur l'appareil clignote. Dans ce cas, placer l'appareil sur une surface stable et plane (par exemple une table) et le charger jusqu'à ce que la LED verte soit allumée en continu et que la batterie soit pleine.
3) Appuyer ensuite l'appareil contre la vitre et maintenir le bouton marche/arrêt enfoncé jusqu'à ce que le ventilateur démarre. Relâcher alors lentement l'appareil.
4) L'appareil se met en marche.

Témoins lumineux LED	
La LED rouge est allumée en continu	Niveau de charge de la batterie faible
La LED jaune clignote	Niveau de charge de la batterie faible – recharger
La LED verte clignote	Charge en cours
La LED verte est allumée en continu	Batterie entièrement chargée
La LED rouge clignote	Dysfonctionnement de l'appareil

Fonctionnement du bouton d'alimentation:

1) **Mise en marche de l'appareil (ON)**
Maintenir le bouton enfoncé jusqu'à ce que le ventilateur se fasse entendre et que l'appareil repose fermement sur la surface.

2) **Démarrage / arrêt du processus**
Appuyer brièvement sur le bouton pour démarrer et arrêter l'appareil.

3) **Arrêt de l'appareil (OFF)**
Maintenir le bouton enfoncé jusqu'à ce que le ventilateur ne fasse plus de bruit. Tenir l'appareil avec les deux mains et le retirer en douceur.

4) **Activation du mode de connexion Wi-fi**
Appuyer trois fois de suite brièvement sur le bouton.

Télécommande

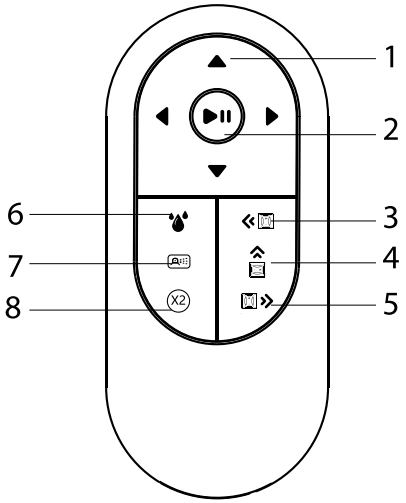

Avant toute utilisation: insérer une pile 3 V de type CR2025 (non fournie) dans la télécommande.

1. **Touches directionnelles (HAUT/BAS/GAUCHE/DROITE):** sens de déplacement de l'appareil
2. **Touche marche/arrêt:** démarrage/arrêt du nettoyage
3. **Nettoyage automatique vers la gauche:** déplacement vers la gauche depuis la position actuelle puis nettoyage en zigzag
4. **Nettoyage automatique vers le haut:** déplacement vers le haut depuis la position actuelle puis nettoyage en zigzag
5. **Nettoyage automatique vers la droite:** déplacement vers la droite depuis la position actuelle puis nettoyage en zigzag
6. **Touche de pulvérisation d'eau:** appuyer une fois pour arrêter la fonction de pulvérisation. Appuyer à nouveau pour activer la fonction de pulvérisation.
7. **Fonction pulvérisation manuelle:** appuyer une fois pour une pulvérisation.
8. **Touche nettoyage en profondeur:** l'appareil nettoie d'abord en suivant un Z puis un N.

CONNEXION WI-FI

1. Scanner le QR code de l'appli sur la dernière page ou télécharger l'appli TUYA sur votre appareil mobile depuis l'App Store et terminer l'enregistrement et l'inscription.

2. Connecter l'appareil à l'appli.



1) Installer l'appareil sur une surface plane et le brancher. Une fois l'appareil en mode veille, appuyer trois fois de suite sur le bouton Marche/Arrêt. Le message "Synchronisation réseau en cours" retentit et la LED verte clignote. L'appareil passe en mode de synchronisation réseau.

2) Ouvrir l'appli puis ajouter l'appareil en suivant les instructions sur l'écran d'accueil.

3) Saisir l'identifiant et le mot de passe du réseau wi-fi.

4) Une fois l'appareil ajouté, la page de commande de l'appareil s'ouvre. La commande via la télécommande est identique à la commande via l'application.

5) Pour choisir une autre langue pour les annonces vocales, se connecter à l'application, se connecter à l'appareil et cliquer sur "...". Sélectionner ensuite le menu "Réglage de la langue pour les robots lave-vitres" et choisir la langue souhaitée pour les annonces vocales.

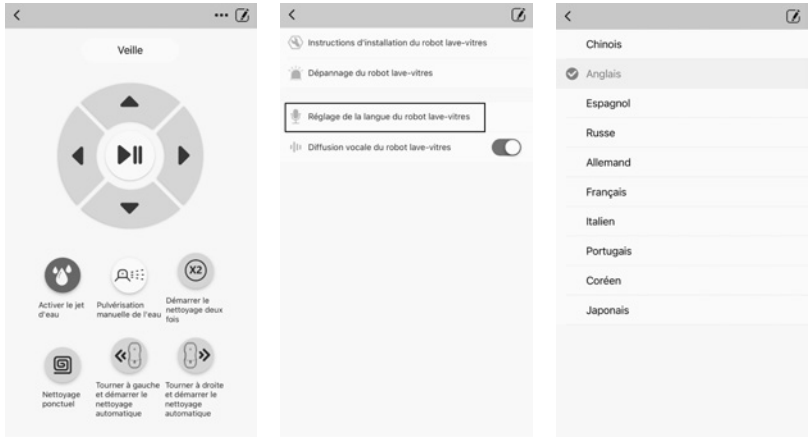

Remarque: ce produit est uniquement compatible avec les signaux wi-fi de 2,4 GHz. Pour utiliser un signal 5 GHz, activer le signal 2,4 GHz du routeur avant de le connecter.

INSTALLATION



Installation et utilisation de l'appareil

1) Fixer le cordon de sécurité.
2) Bloquer le cordon de sécurité.
3) Enfiler le chiffon de nettoyage sur le support.
4) Remplir le réservoir d'eau.
5) Brancher l'appareil.

UTILISATION

1) S'ASSURER que le cordon de sécurité est bien fixé et que le cordon d'alimentation ainsi que la fiche secteur sont branchés.
2) S'assurer que le bouchon du réservoir est bien fermé et que le niveau d'eau dans le réservoir ne dépasse pas la limite maximale.
3) Appuyer sur le bouton marche/arrêt pendant plus de trois secondes pour démarrer l'appareil et, une fois le ventilateur en marche, le placer dans une position éloignée de l'encadrement de la fenêtre.
4) Ne relâcher l'appareil que lorsqu'il adhère fermement à la vitre.
5) Appuyer brièvement sur le bouton marche/arrêt pour mettre l'appareil en mouvement.

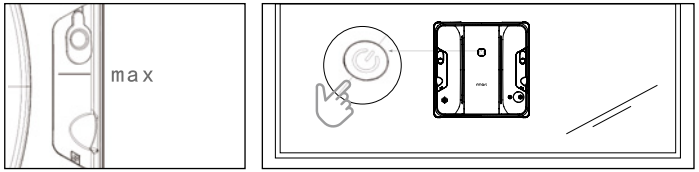

6) Pour éteindre l'appareil après utilisation, maintenir le bouton marche/arrêt enfoncé jusqu'à ce que le ventilateur s'arrête, puis retirer l'appareil de la fenêtre. L'appareil ne doit pas être retiré en cours de fonctionnement.
7) Si l'appareil est hors de portée, utiliser la télécommande pour le déplacer dans une position accessible puis le retirer.
8) Si l'appareil est hors de portée et la télécommande indisponible, tirer le cordon de sécurité le long de la vitre pour amener l'appareil dans une position accessible puis le retirer.

NETTOYAGE ET ENTRETIEN

Remarque: pour éviter tout risque d'électrocution, éteindre l'appareil et le débrancher avant toute opération d'entretien ou de réparation.

1. Toujours débrancher l'appareil avant de le nettoyer.
2. Nettoyer l'appareil avec un chiffon doux et humide. Ne pas utiliser de détergent, de paille de fer, de chiffon traité chimiquement, d'essence, de benzène, de diluant ou d'autre solvant pour nettoyer ou essuyer l'appareil.
3. Ne pas projeter d'eau sur l'appareil.

NETTOYAGE PÉRIODIQUE

Si l'appareil n'est pas utilisé pendant une longue période, procéder comme suit:

1. Éteindre l'appareil et le débrancher.
2. Évacuer l'eau accumulée dans l'appareil.
3. Laver les chiffons de nettoyage et les laisser sécher complètement à l'air libre.
4. Pour un rangement sécurisé, retirer tous les accessoires, y compris le cordon de sécurité, le chiffon de nettoyage, le réservoir d'eau, l'adaptateur et le cordon d'alimentation.
5. Stocker l'appareil dans un endroit sec, dans un sac en plastique.

CERTIFICAT DE GARANTIE

Vous avez fait un excellent choix en achetant ce produit de qualité. Notre engagement de qualité inclut également notre service après-vente.



Jumbo propose un excellent service de réparation pour tous les produits Ayce, en exclusivité pour la Suisse.
Si, contre toute attente, votre appareil présente un défaut dû à un vice de matériau ou de fabrication dans le cadre d'une utilisation privée dans les CINQ ANS suivant la date d'achat, vous pouvez recourir à notre service de garantie conformément à la législation en vigueur en matière de prestations de garantie, à condition toutefois que l'appareil:
- n'ait pas été utilisé pour un usage autre que celui prévu;
- n'ait pas été mis en surcharge;
- n'ait pas été utilisé avec des accessoires inappropriés,
- ait été réparé exclusivement par un atelier agréé.

Le certificat de garantie n'est valide que s'il est accompagné du ticket de caisse. Conservez-les tous les deux en lieu sûr. Cette garantie n'affecte pas vos droits légaux. Le produit est garanti pour une période de CINQ ANS à compter de la date d'achat. Conservez précieusement le ticket de caisse comme preuve de la date d'achat. La période de garantie ne peut être prolongée que de la durée de réparation requise, le cas échéant. Pendant la période de garantie, les appareils défectueux peuvent être rapportés dans n'importe quel magasin Jumbo. Nous nous réservons le droit de réparer ou d'échanger l'appareil conformément aux conditions de garantie en vigueur.

Veuillez joindre les documents suivants à l'appareil donné à réparer:
1. Le ticket de caisse (preuve d'achat)
2. Ce certificat de garantie avec vos nom et prénom, votre adresse, vos coordonnées et une description complète du problème au verso.
Si l'original du ticket de caisse n'est pas fourni, la réparation vous sera facturée dans tous les cas. Après expiration de la garantie, vous pouvez toujours rapporter les appareils défectueux pour les faire réparer. Les devis et les réparations hors garantie vous seront facturés dans tous les cas.

Indications complémentaires:
Pendant la période de garantie, les appareils défectueux peuvent être rapportés dans n'importe quel magasin Jumbo. Après expiration de la garantie, les produits Ayce peuvent être déposés dans n'importe quel magasin Jumbo pour être contrôlés.

JUMBO, Division der Coop Genossenschaft · www.jumbo.ch
Industriestrasse 34 · CH-8305 Dietlikon · 0848 24 22 24

CERTIFICAT DE GARANTIE

Prénom		Nom
Rue/n°		Tél.
NPA	Localité	Tél. portable

Numéro d'article	Code-barres (EAN)

Garantie (cocher la case)		Numéro/date du justificatif d'achat (veuillez également fournir une copie du justificatif d'achat)
Oui	Nein	

L'appareil a été acheté dans le magasin Jumbo suivant:

Défauts constatés (les lister)
(Décrivez le problème ou le dysfonctionnement aussi précisément que possible, afin que nous puissions traiter votre demande plus rapidement et plus efficacement. Une description imprécise comportant des phrases telles que "L'appareil ne marche pas" ou "L'appareil est cassé" peut retarder considérablement le traitement de la demande.)

Leggere attentamente le presenti istruzioni per l'uso per garantire un utilizzo, una manutenzione e un'installazione corretti.

SPIEGAZIONE DEI SIMBOLI

Prima dell'utilizzo leggere sempre la sezione corrispondente in queste istruzioni per l'uso.



È conforme alle disposizioni europee vigenti e applicabili a questo prodotto.



Corrente alternata

Corrente continua

ta = 40 °C: temperatura dell'aria massima 40 °C



Doppio isolamento (classe di protezione II)



Solo per uso interno



SMPS con trasformatore di separazione (intrinseco e non intrinseco)



Alimentatore a commutazione SMPS = Switching Mode Power Supply



Label efficienza energetica livello 6

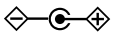

Polarità dell'ingresso di corrente continua

Per contrassegnare i poli positivo e negativo (polarità) di una fonte di corrente continua o i poli positivo e negativo di un dispositivo a cui è possibile collegare una fonte di corrente continua.



Il simbolo che raffigura un bidone della spazzatura barrato indica che il prodotto non deve essere gettato nei rifiuti domestici. Al momento di smaltire il prodotto, attenersi alle disposizioni locali relative al riciclaggio dei rifiuti. Lo smaltimento separato (dai rifiuti domestici) di un apparecchio che riporta questo simbolo contribuisce a ridurre la quantità di rifiuti destinati agli inceneritori o alle discariche e a minimizzare eventuali impatti negativi sulla salute umana e sull'ambiente.



Se non si smaltiscono correttamente le batterie, le loro sostanze possono nuocere alla salute umana o all'ambiente. Per preservare le risorse naturali e promuovere il riutilizzo dei materiali, separare le batterie dagli altri rifiuti e riciclarle negli appositi contenitori di raccolta delle batterie. Se necessario, chiedere al personale del sistema di ritiro batterie esauste gratuito di rimuovere la batteria dall'alloggiamento.

AVVERTENZE DI SICUREZZA GENERALI

1. Questo apparecchio è destinato solo a un uso domestico. Non utilizzare in altri luoghi.
2. Solo per l'uso domestico in ambienti chiusi.
3. Questo apparecchio può essere utilizzato da persone con ridotte facoltà fisiche, sensoriali o mentali o che non dispongono dell'esperienza o delle conoscenze necessarie solo se sorvegliate o debitamente istruite sull'utilizzo sicuro dell'apparecchio e sui pericoli correlati. Non lasciare che bambine e bambini giochino con l'apparecchio.
4. Non affidare la pulizia e la manutenzione a bambini senza supervisione.
5. Non immergere l'apparecchio in acqua o in altri liquidi.
6. In caso di non utilizzo o di pulizia dell'apparecchio, togliere la spina dalla presa di corrente o scollegare l'apparecchio dalla rete elettrica.
7. Per evitare qualsiasi pericolo, se il cavo di alimentazione dell'apparecchio è danneggiato deve essere sostituito dal produttore, dal suo servizio clienti o da una persona con analoga qualifica.
8. Questo apparecchio può essere utilizzato da bambine e bambini a partire dagli 8 anni e da persone con ridotte facoltà fisiche, sensoriali o mentali o che non dispongono dell'esperienza o delle conoscenze necessarie all'uso soltanto sotto supervisione e dopo un'istruzione dettagliata sull'utilizzo sicuro dell'apparecchio e sui pericoli correlati. Non lasciare che bambine e bambini giochino con l'apparecchio.
9. L'apparecchio può essere utilizzato solo con l'alimentatore in dotazione.
10. Utilizzare l'apparecchio solo con una tensione di sicurezza conforme alla caratterizzazione riportata sull'apparecchio.
11. Utilizzare solo l'alimentatore originale CZH072240300EUWV.
12. Attenersi scrupolosamente alle istruzioni e alle avvertenze relative a questo prodotto.
13. Non toccare l'ugello spray a ultrasuoni.
14. Questo prodotto non deve entrare in contatto con l'acqua.
15. Il corretto funzionamento dell'apparecchio è garantito a temperature comprese tra 0 e 40 °C. In caso contrario, l'apparecchio potrebbe danneggiarsi o la sua durata di vita potrebbe ridursi.

16. Non utilizzare questo prodotto in un ambiente con un'umidità superiore all'85%. Se si utilizza il prodotto in un ambiente con umidità elevata, le prestazioni si riducono e l'effetto di pulizia è compromesso.
17. Non utilizzare l'apparecchio vicino a cavi elettrici, capelli, tende ecc., per evitare che vi resti impigliato.
18. L'apparecchio non deve essere lasciato all'aperto esposto alla luce solare diretta, a temperature elevate o condizioni di elevata umidità e bagnato.
19. Le bambine e i bambini non devono usare l'apparecchio.

Batteria e ricarica

1. Non utilizzare caricatori di terzi. Non smontare né rimontare la stazione di ricarica, la batteria o il caricatore senza autorizzazione.
2. Caricare completamente la batteria integrata prima dell'uso e utilizzare l'apparecchio solo quando il LED verde è acceso.
3. Non utilizzare il caricatore se è danneggiato. In questo caso rivolgetevi al nostro Servizio clienti.
4. Tenere l'apparecchio lontano da fonti calore.
5. Non schiacciare l'apparecchio.
6. Caricare la batteria al litio ogni 3 mesi, per prolungare la sua durata di vita ed evitare danni causati da una scarica completa.
7. Dopo l'uso o la pulizia spegnere l'apparecchio e staccare la spina dalla presa per evitare infortuni.

Avvertenze di sicurezza per le batterie

1. Assicurarsi di inserire le batterie con la polarità corretta (+ e -).
2. Non mescolare batterie nuove ed esauste o batterie di diverse marche o tipologie (per es. alcaline, zinco-carbone o ricaricabili).
3. Togliere le batterie dagli apparecchi, che non si utilizzano da lungo tempo, e smaltirle secondo le disposizioni locali.
4. Chiudere sempre completamente lo scomparto delle batterie. Se non si riesce a chiudere lo scomparto, non utilizzare l'apparecchio, togliere le batterie e conservarle lontano dalla portata di bambine e bambini.

Esclusione di responsabilità

1. Togliere le batterie esauste, riciclarle o smaltirle secondo le disposizioni locali e conservarle lontano dalla portata di bambine e bambini. Non gettare le batterie nei rifiuti domestici o nel fuoco.
2. Anche le batterie esauste possono causare lesioni gravi o mortali.
3. Per informazioni in caso di lesioni rivolgetevi a Tox Info Suisse.
4. Tipo di batteria compatibile (CR2025).
5. La tensione nominale della pila è 24 V.
6. Non ricaricare batterie non ricaricabili.
7. Non scaricare con la forza, ricaricare, smontare, riscaldare oltre la temperatura nominale (indicata dal produttore) o bruciare. In caso contrario sussiste pericolo di lesioni dovute a fuoriuscita di gas, perdite o esplosione, che possono causare ustioni.

Controllo dell'ambiente di installazione e di lavoro

1. Controllare che il cavo di sicurezza non sia danneggiato. Fissare il cavo di sicurezza a un oggetto solido che non possa muoversi o deformarsi. Quando si lavora in altezza, delimitare le zone di sicurezza sul pavimento sottostante.
2. Verificare che il vetro non sia danneggiato o incrinato. Non utilizzare l'apparecchio in caso di pioggia o se il vetro è bagnato o appannato.
3. Prima dell'uso, rimuovere tutti i corpi estranei dal vetro. Le superfici riflettenti o rivestite dei vetri possono graffiarsi durante il funzionamento a causa dello sporco presente sul vetro.
4. Utilizzare l'apparecchio solo su superfici di vetro verticali. In caso di utilizzo dell'apparecchio su superfici vetrate inclinate, è necessario prestare attenzione e monitorare costantemente l'apparecchio. Se necessario, utilizzare il telecomando.
5. In caso di interruzione improvvisa dell'alimentazione, la batteria integrata mantiene l'apparecchio in funzione sul vetro per un massimo di 30 minuti emettendo un allarme. Togliere l'apparecchio dal vetro il più rapidamente possibile o ripristinare l'alimentazione.
6. Il telaio della finestra deve avere uno spessore di almeno 3 mm.

Uso dei panni e processo di pulizia

1. Utilizzare un panno umido.
2. Se sul vetro è presente molta sabbia o polvere, utilizzare un panno asciutto, selezionare la funzione di pulizia a secco e premere il pulsante di spruzzatura sul telecomando per terminare il processo di spruzzatura.
3. Sistemare correttamente il panno sul dispositivo di aspirazione, in modo da non far uscire l'aria.
4. Utilizzare solo un panno originale, per non compromettere le prestazioni dell'apparecchio.
5. Riempire il serbatoio dell'acqua con acqua demineralizzata.

SPECIFICHE TECNICHE

Modello	W7
Tensione	24 V
Potenza nominale	72 W
Corrente di carica	300 mA
Capacità batteria	750 mAh (per un'aspirazione continua ≤ 30 minuti)
Aspirare con frequenza variabile	fino a max. 3800 pa
Capacità del serbatoio dell'acqua	25 ml*2
Tempo di ricarica completa	140 minuti
Lunghezza del cavo di alimentazione	7,5 m
Lunghezza del cavo di sicurezza	5 m
Livello di rumorosità	69 dB(A)
Indirizzo di contatto per ulteriori informazioni	JUMBO, Division der Coop Genossenschaft Industriestrasse 34 · CH-8305 Dietlikon www.jumbo.ch · 0848 24 22 24

DESCRIZIONE DEI PEZZI

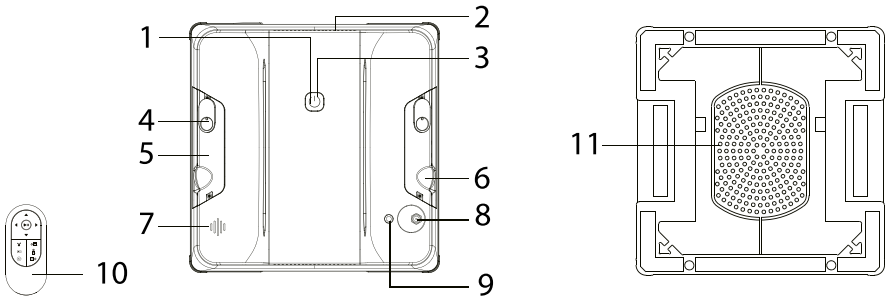

1	Spia LED
2	Bocchetta per la fuoriuscita dell'aria
3	Tasto On/Off
4	Apertura del serbatoio dell'acqua
5	Serbatoio dell'acqua
6	Ugello spray a ultrasuoni

7	Allarme
8	Ingresso del cavo di rete
9	Ingresso del cavo di sicurezza
10	Telecomando
11	Zona di aspirazione

USO

Pannello di controllo

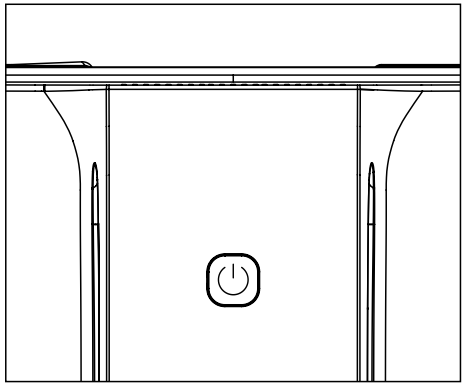

1. Prima dell'uso, CONTROLLARE lo stato di carica della batteria tramite la spia LED.
2. L'apparecchio deve essere completamente carico prima dell'uso. In caso contrario, la spia LED verde dell'apparecchio lampeggia. In questo caso, posizionare l'apparecchio su una superficie stabile e piana (per es. un tavolo) e ricaricarlo fino a quando la spia LED verde non smette di lampeggiare e la batteria è completamente carica.
3. Premere l'apparecchio contro il vetro della finestra e tenere premuto l'interruttore on/off finché non si sente la ventola, quindi lasciare lentamente l'apparecchio.
4. L'apparecchio inizia a funzionare.

Spie LED	
La spia LED rossa si accende	Stato di carica bassa della batteria
La spia LED gialla lampeggia	Stato di carica bassa della batteria - in carica
La spia LED verde lampeggia	In carica
La spia LED verde si accende	Batteria completamente carica
La spia LED rossa lampeggia	Malfunzionamento

Funzione interruttore di rete:

1. Accendere l'apparecchio (ON)
Tenere premuto l'interruttore, finché non si sente la ventola e l'apparecchio è appoggiato saldamente sulla superficie.

2. Funzionamento avvio/arresto
Premere brevemente l'interruttore per accendere e spegnere l'apparecchio.

3. Spegnere l'apparecchio (OFF)
Tenere premuto il pulsante, finché la ventola non diventerà più silenziosa. Tenere l'apparecchio con le due mani e staccarlo lentamente.

4. Attivare la modalità di connessione Wi-Fi
Premere il tasto tre volte in rapida successione.

Telecomando

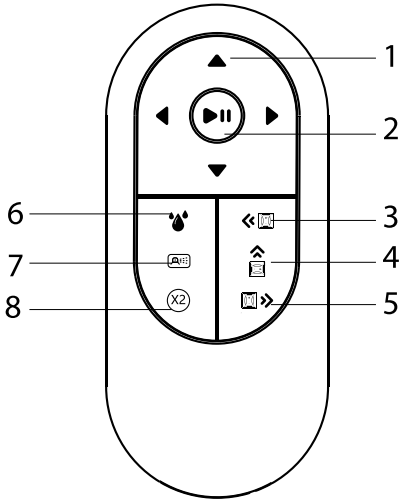

Prima dell'uso: inserire nel telecomando una pila da 3 V tipo CR2025 (non inclusa).

1. Frecce (SU/GIÙ/SINISTRA/DESTRA): direzione di movimento dell'apparecchio

2. Tasto di avvio/arresto: avviare/arrestare la pulizia

3. Pulizia automatica a sinistra: l'apparecchio si sposa dalla posizione attuale verso sinistra e poi inizia a pulire a zig-zag

4. Pulizia automatica verso l'alto: l'apparecchio si sposa dalla posizione attuale verso l'alto e poi inizia a pulire a zig-zag.

5. Pulizia automatica a destra: l'apparecchio si sposa dalla posizione attuale verso destra e poi inizia a pulire a zig-zag

6. Tasto per spruzzare l'acqua: premere una volta per arrestare la funzione spray. Premere di nuovo per avviare la funzione spray.

7. Funzione spray manuale: premere una volta per una spruzzata.

8. Tasto pulizia a fondo: l'apparecchio pulisce prima a Z e poi a N.

Connessione Wi-Fi

1. Scansionare il codice QR dell'app sull'ultima pagina o scaricare l'app «TUYA» dall'App Store sul proprio dispositivo mobile e completare la procedura di registrazione e login.
2. Collegare l'apparecchio all'app.



1) Posizionare il dispositivo su una superficie piana e collegarlo all'alimentazione. Quando il dispositivo passa in modalità standby, premere il tasto On/Off tre volte consecutive. Si sentirà il messaggio vocale «Il dispositivo sta eseguendo una sincronizzazione di rete» e il LED verde lampeggia. L'apparecchio passa alla modalità di sincronizzazione di rete.

2) Aprire l'applicazione, richiamare la schermata iniziale e aggiungere l'apparecchio seguendo le istruzioni.

3) Inserire il nome utente e la password della Wi-Fi.

4) Una volta aggiunto l'apparecchio, si apre la pagina per il suo utilizzo. Il funzionamento tramite telecomando è analogo a quello dell'app.

5) Per selezionare una lingua diversa per le indicazioni vocali, collegarsi all'app, accedere all'apparecchio e cliccare su «...». Selezionare quindi il menu «Impostazione della lingua per il robot lavavetri» e selezionare la lingua desiderata per le indicazioni vocali.

Nota: questo prodotto supporta solo il segnale Wi-Fi a 2,4 GHz. Per utilizzare i 5 GHz, attivare il segnale a 2,4 GHz del router prima della connessione.





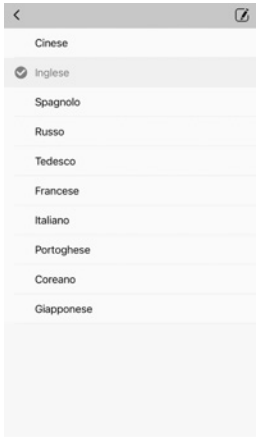

INSTALLAZIONE

Installare e utilizzare l'apparecchio



1) Fissare il cavo di sicurezza.
2) Assicurare il cavo di sicurezza.
3) Applicare il panno.
4) Riempire il serbatoio dell'acqua.
5) Collegare l'apparecchio alla rete elettrica.

USO

1) ACCERTARSI che il cavo di sicurezza sia saldamente fissato e che il cavo di alimentazione e la spina siano collegati.
2) Controllare che il tappo del serbatoio sia ben chiuso e che il livello dell'acqua nel serbatoio non superi il limite massimo.
3) Premere il tasto On/Off per più di tre secondi per avviare l'apparecchio e spostarlo in una posizione lontana dal telaio della finestra dopo l'avvio della ventola.
4) Lasciare l'apparecchio solo quando è saldamente fissato al vetro della finestra.
5) Premere il tasto On/Off per mettere in funzione l'apparecchio.

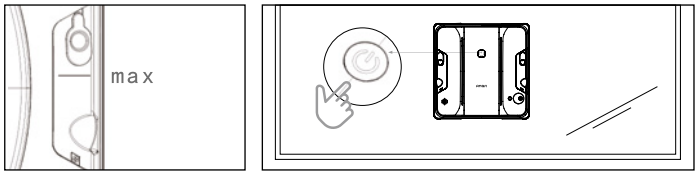

6) Per spegnere l'apparecchio dopo l'uso, tenere premuto il tasto On/Off affinché la ventola non si spegne, quindi togliere l'apparecchio dalla finestra. L'apparecchio non deve essere rimosso durante il funzionamento.
7) Se non si riesce a raggiungere l'apparecchio con le mani, utilizzare il telecomando per portarlo in una posizione accessibile e quindi rimuoverlo.
8) Se l'apparecchio non è raggiungibile e il telecomando non è disponibile, tirare il cavo di sicurezza stando vicino alla finestra e portare l'apparecchio in una posizione accessibile e quindi rimuoverlo.

PULIZIA E MANUTENZIONE

Nota: per evitare l'elettrocuzione, spegnere l'apparecchio e staccare la spina prima di eseguire lavori di manutenzione e riparazione.

1. Prima di pulire l'apparecchio staccare sempre la spina.
2. Pulire l'apparecchio con un panno morbido e umido. Non utilizzare detergenti, lana di acciaio, panni trattati chimicamente, benzina, benzolo, diluente o altri solventi per pulire l'apparecchio.
3. Non spruzzare acqua nell'apparecchio.

PULIZIA PERIODICA

Se non si utilizza l'apparecchio per un periodo di tempo prolungato, procedere come segue:

1. Spegnere l'apparecchio e staccare la spina.
2. Scaricare l'acqua accumulata nell'apparecchio.
3. Lavare i panni e lasciarli asciugare completamente all'aria.
4. Rimuovere tutti gli accessori, compresi il cavo di sicurezza, il panno, il serbatoio dell'acqua, l'adattatore e il cavo di alimentazione, per conservarli in modo sicuro.
5. Conservare l'apparecchio in un sacchetto di plastica in un luogo asciutto.

CERTIFICATO DI GARANZIA

Grazie per aver acquistato questo prodotto di qualità. Il nostro impegno in termini di qualità include anche il nostro Servizio clienti.



In esclusiva per la Svizzera, Jumbo offre un eccellente servizio di riparazione per tutti i prodotti ayce.
Se, contrariamente a quanto previsto, entro CINQUE ANNI dalla data di acquisto si verificano difetti nell'uso privato dovuti a difetti di materiale o di fabbricazione, potrete avvalervi della garanzia a condizione che:
- l'apparecchio non sia stato utilizzato in modo improprio,
- non sia stato sovraccaricato,
- non sia stato utilizzato con accessori sbagliati,
- sia stato riparato esclusivamente da un'officina autorizzata.

Il certificato di garanzia è valido solo in presenza dello scontrino di cassa. Conservare entrambi con cura. La presente garanzia non inficia il diritto di garanzia prescritto dalla legge. La garanzia di questo prodotto ha una validità di CINQUE ANNI e inizia a partire dalla data di acquisto. Conservare con cura il giustificativo d'acquisto come prova della data di acquisto. Il periodo di garanzia può essere esteso solo per la durata di eventuali riparazioni necessarie. Durante la garanzia è possibile restituire gli apparecchi difettosi presso qualsiasi filiale Jumbo. Ci riserviamo il diritto di scegliere tra la riparazione o la sostituzione dell'apparecchio secondo le disposizioni vigenti in materia di garanzia.

Al momento della restituzione del prodotto per la riparazione allegare quanto segue:
1. scontrino di cassa (giustificativo d'acquisto)
2. il presente certificato di garanzia compilato con nome, indirizzo e dati di contatto e provvisto di una descrizione del problema sul retro.

In mancanza dello scontrino d'acquisto originale, i costi di riparazione saranno a carico della/del cliente. Una volta scaduto il periodo di garanzia è comunque possibile portare a riparare gli apparecchi difettosi. In ogni caso, una volta scaduta la garanzia, i costi di un preventivo o della riparazione sono a carico della/del cliente.

Nota aggiuntiva del Servizio dopo vendita:
Durante la garanzia è possibile restituire gli apparecchi difettosi presso qualsiasi filiale Jumbo. Tuttavia, anche dopo la scadenza del periodo di garanzia, è possibile consegnare i prodotti ayce presso qualsiasi filiale Jumbo per eventuali controlli.

JUMBO, Division der Coop Genossenschaft · www.jumbo.ch
Industriestrasse 34 · CH-8305 Dietlikon · 0848 24 22 24

CERTIFICATO DI GARANZIA

Nome		Cognome
Via e numero civico		Telefono
Numero postale d'avviamento	Località	Telefonino

Numero di articolo	Codice a barre (EAN)

Garanzia (indicare con una crocetta)		Numero e data dello scontrino (Allegare una copia dello scontrino)
Sì	No	

Il prodotto è stato acquistato nella seguente filiale Jumbo:

Problema riscontrato (specificare)
(Descrivere il problema o il guasto riscontrato il più dettagliatamente possibile). Solo così potremo procedere con la massima rapidità ed efficienza per risolvere la problematica. Una descrizione imprecisa e generica come "l'apparecchio non funziona" o "l'apparecchio è rotto", può rallentare considerevolmente la procedura e, di conseguenza, la soluzione del problema).

NOTIZEN | NOTES | NOTE

NOTIZEN | NOTES | NOTE

Hergestellt in China · Fabriqué en Chine · Prodotto in Cina
JUMBO, Division der Coop Genossenschaft · www.jumbo.ch
Industriestrasse 34 · CH-8305 Dietlikon · 0 848 24 22 24

Papier
Papier
Carta