MOOD®

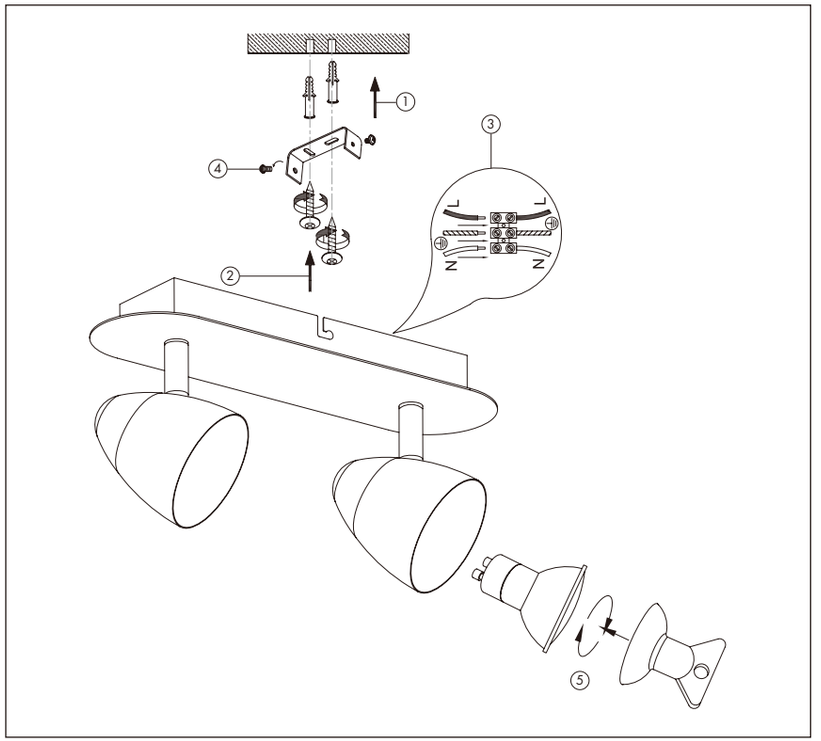

Exklusiv von JUMBO: unsere starken Marken. DE

Exclusivité JUMBO: nos marques fortes. FR

Un'esclusiva JUMBO: i nostri marchi forti. IT

Hergestellt in China I Fabriqué en Chine I Fabbricato in Cina I Made in China
CH-Import & Distribution exklusiv durch:
Jumbo-Markt AG, Industriestrasse 34, 8305 Dietlikon,Tel. +41 848 11 33 11

MOOD®

Montage- und Bedienungsanleitung

Notice d'installation et d'utilisation

Istruzioni per l'installazione e l'utilizzo

Installation and Operating Instructions

MELBOURNE
2ER SPOTLAMPE | LAMPE À 2 SPOTS | FARETTO DOPPIO | 2 SPOTLIGHT



MOOD®

Montage- und Bedienungsanleitung

MELBOURNE
2ER SPOTLAMPE
Modell: 1343113(S63252)

Spezifikation
Material: Stahl
Netzspannung: 220 V - 240 V I 50Hz
Leuchtmittel: LED (austauschbar): 2 x 3W
Abmessungen: 260 mm x 75 mm x 140 mm
IP-Klasse: 20

Wichtige Sicherheitshinweise
- Bitte diese Anweisungen vor Montage und Einsatz sorgfältig durchlesen.
- Bewahren Sie diese Anleitung auf, um Informationen später darin nachlesen zu können.
- Bewahren Sie dieses Produkt für Kinder und Unbefugte unzugänglich auf.
- Vor der Wartung stets von der Stromversorgung trennen.
- Montage und Wartungsarbeiten dürfen nur von einer Elektrofachkraft gemäss den örtlichen Sicherheitsvorschriften ausgeführt werden.
- Vor dem Bohren der Befestigungslöcher auf die Leitungsführung der Netzleitung achten, um diese nicht zu beschädigen.
- Alle elektrischen Verbindungen müssen fest angeschraubt oder vollständig eingesteckt werden (auch bei vormontierten Leuchten), da bei den hohen Stromen ein guter Kontakt Vorraussetzung für eine lange Lebensdauer ist.
- Bevor die Leuchte zum ersten Mal angeschlossen wird, prüfen, ob Ihre Spannung, der auf dem Etikett angegebenen entspricht.

Symbolerklärung

CE Entspricht den für das Produkt massgeblichen europäischen Bestimmungen.

Elektrogerät der Klasse 1/Schutzerdung.

Der Mindestabstand von dem beleuchteten Objekt in Metern (zwischen dem Leuchtmittel und der beleuchteten Oberfläche).

Dieses Produkt ist nur für die Nutzung in Innenräumen konzipiert. Diese Leuchte niemals im Freien verwenden.

Das Symbol mit der durchgestrichenen Abfalltonne bedeutet, dass das Produkt getrennt vom Haushaltsabfall entsorgt werden muss. Das Produkt muss gem. der örtlichen Entsorgungsvorschriften der Wiederverwertung zugeführt werden. Durch separate Entsorgung des Produkts tragen Sie zur Minderung des Verbrennungs- oder Deponieabfalls bei und reduzieren eventuelle negative Einwirkungen auf die menschliche Gesundheit und die Umwelt.

Reinigung
Zur Reinigung der Leuchte die Stromversorgung ausschalten und die Leuchte abkühlen lassen. Die Leuchte mit einem weichen Stoff reinigen (falls notwendig leicht angefeuchtet). Nie Alkohol, Lösungsmittel oder ähnliche Produkte verwenden, diese könnten die Leuchte beschädigen.

D

Notice d'installation et d'utilisation

MELBOURNE
LAMPE À 2 SPOTS
Article: 1343113(S63252)

Caractéristiques techniques
Matériel : acier
Tension nominale : 220 V - 240 V I 50Hz
Ampoule : LED (remplaçable): 2 x 3W
Dimensions : 260 mm x 75 mm x 140 mm
Classe IP : 20

Instructions de sécurité importantes
- Lisez les instructions attentivement avant l'installation et l'utilisation.
- Conservez ce manuel pour référence ultérieure.
- Gardez ce produit hors de la portée des enfants ou des personnes non autorisées.
- Coupez l'alimentation éléctrique avant l'installation.
- Les opérations de montage et d'entretien doivent être effectuées exclusivement par un électricien professionnel conformément aux règlementations locales sur la sécurité électrique.
- Avant de percer les trous de fixation, assurez-vous de l'absence de câble électrique ou d'élément structurel pouvant être endommagé.
- Tous les raccords électriques doivent être fermement vissés ou totalement insérés (même s'il s'agit de luminaires prémontés) car, aves les courants forts, il faut impérativement un bon contact pour assurer une longue durabilité.
- Avant de brancher le produit à l'alimentation assurez-vous que la tension nominale indiquée sur son étiquette signalétique correspond à la tension de votre alimentation.

Explication des symboles

CE Conforme aux réglementations européennes s'appliquant au produit.

Appareil de Classe 1/Mise à terre.

Distance minimale des objets éclairé en mètres (entre l'ampoule et la surface éclairée).

Ce produit a été conçu pour une utitisation à l'intérieur uniquement. Ne jamais utiliser cette lampe à l'extérieur.

Le pictogramme de la poubelle barrée indique que le produit doit faire l'objet d'un tri. Il doit être recyclé conformément à la réglementation environnementale locale en matière de déchets. En triant les produits portant ce pictogramme, vous contribuez à réduire le volume des déchets incinérés ou enfouis, et à diminuer tout impact négatif sur la santé humaine et l'environnement.

Nettoyage
Pour nettoyer la lampe, couper l'alimentation électrique et attendre qu'elle ait refroidi. Nettoyer avec un tissu doux (légèrement humidifié si besoin). Ne jamais utiliser d'alcool, de solvants ou de produits similaires: ceux-ci pourraient endommager les lampes.

F

Istruzioni per il montaggio e l'utilizzo

MELBOURNE
FARETTO DOPPIO
Articolo: 1343113(S63252)

Specifiche tecniche
Materiale: acciaio
Tensione nominale: 220 V-240 V ~ 50 Hz
Lampadina: LED (sostituibili): 2 x 3W
Dimensioni: 260 mm x 75 mm x 140 mm
Classe IP: IP20

Istruzioni di sicurezza
- Leggere attentamente le presenti istruzioni prima di procedere al montaggio e all'utilizzo del prodotto.
- Conservare le presenti istruzioni per consultazioni future.
- Tenere il prodotto fuori dalla portata dei bambini e non addetti.
- Prima di qualsiasi intervento di manutenzione, scollegare il cavo di alimentazione.
- Il montaggio e le operazioni di manutenzione devono essere eseguiti esclusivamente da un elettricista specializzato, in conformità alle norme di sicurezza locali.
- Prima di eseguire i fori di fissaggio sulla guida del cavo, prestare attenzione al cavo elettrico onde evitare di danneggiarlo.
- Tutti I collegamenti elettrici devono essere avvitati saldamente o inseriti completamente (anche per gli apparecchi premontati).
- Prima di collegare la lampada per la prima volta, verifi care che la tensione indicata sulla etichetta corrisponda alla tensione di rete.

Spiegazione dei simboli

CE Conforme ai regolamenti europei applicabili ai prodotto.

Apparecchio di Classe 1/Terra di protezione.

Distanza minima dell'oggetto illuminato in metri (tra la lampadine e la superficie illuminata).

Questo prodotto è progettato solo per l'uso interno: non usare mai la lampada all'esterno.

Il simbolo del cassonetto barrato indica che il prodotto non può essere smaltito insieme ai comuni rifiuti domestici. Il prodotto dev'essere riciclato nel rispetto delle norme ambientali locali in materia di smaltimento dei rifiuti. Separare un prodotto contrassegnato da questo simbolo dai rifiuti domestici contribuisce a ridurre il volume dei rifiuti destinati agli inceneritori o alle discariche, minimizzando così qualsiasi possibile impatto negativo sulla salute umana e sull'ambiente.

Pulizia
Prima di pulire la lampada, disattivare l'alimentazione e aspettare che la lampadina si sia raffreddata. Pulire con un panno morbido (se necessario, inumidirlo leggermente). Non usare mai alcool, solventi o prodotti simili: potrebbero danneggiare la lampada.

I

Installation and Operating Instructions

MELBOURNE
2 SPOTLIGHT
Model: 1343113(S63252)

Specification
Material: steel
Rated voltage: 220 V-240 V ~ 50 Hz
Bulb: LED (replaceable): 2 x 3W
Dimensions: 260 mm x 75 mm x 140 mm
IP-Class: 20

Important safeguards
- Please read this instruction carefully before installation and use.
- Keep this manual for further reference.
- Keep this product out of reach of children or any unauthorized persons.
- Before servicing or installation, please always disconnect the power supply.
- Fitting and maintenance work may only be carried out by an electrician in accordance with local safety regulations.
- Before drilling the fitting holes, pay attention to the locati on of the mains cable route to avoid damaging it.
- All electrical connections must be firmly srewed or fully inserted (even in the case of prefitted lights), since a good contact is vital for a long useful life.
- Before the first connecting of the appliance ensure that voltage indicated on the rating label corresponds the mains voltage.

Symbols explanation

CE Complies with European regulations applicable to this product.

A Class 1 product/Protective earth.

Minimum distance from lighted objects in meters (between the bulb and lighted area).

This product is designed for indoor use only. Never use them outdoors.

The crossed-out wheeled bin symbol indicates that the item should be disposed of separately from household waste. The item should be handed in for recycling in accordance with local environmental regulations for waste disposal. By separating a marked item from household waste, you will help reduce the volume of waste sent to incinerators or land-fill and minimize any potential negative impact on human health and the environment.

Cleaning
Turn off the power to clean the lamp and let the lamp cool. Clean the lamp with a soft cloth(if necessary, slightly moistened). Never use alcohol, solvents or similar cleader, they could damage the lamp.

GB

V200325

180518_MOOD_Leuchten_melbourne_1343113_7613164534286_Manual_rz.indd 2 18.05.18 08:41